БАЖК.746612.061

Rz40 (√)

Перв. примен. БАЖК.468171.031

Справ. №

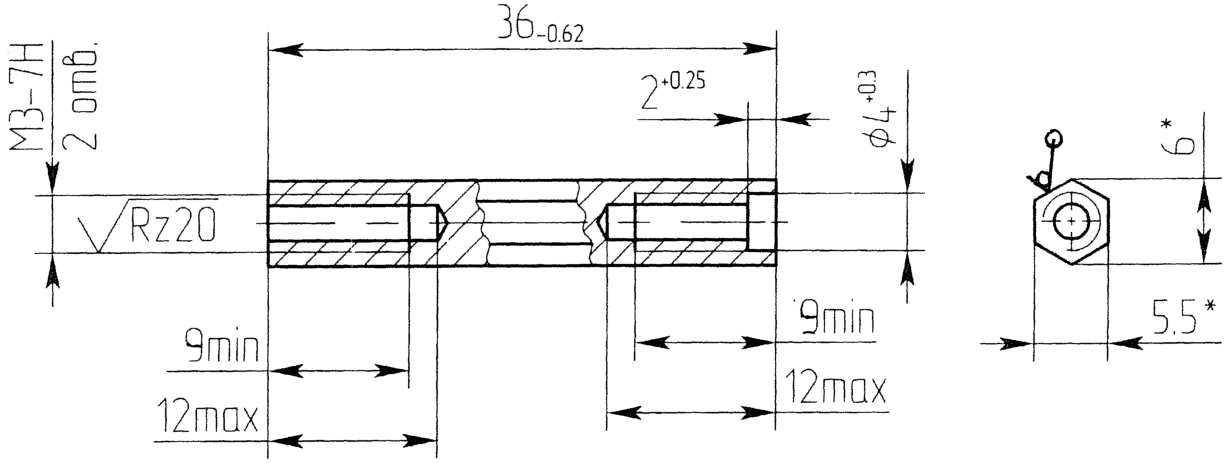

1. *Размеры для справок.
2. Остальные технические требования по ОСТ В95 2606-90.
3. Покрытие Ц6.хр.

Подп. и дата

Инв.№ дубл.

Взам.инв.№

Подп. и дата 24.05.10

Инв.№ подл. 33173/Т

1	р-БАЖК.731-1			26.08.10
Нов.	-БАЖК.338	2-10		1.6.10
Изм.	Лист	№ докум.	Подп.	Дата
Разраб.		Понукалин		27.04.10
Пров.		Федин		
Т.контр.		Востоков		27.04.10
Н. контр.		Белозерская		20.05.10
Утв.		Иванов		18.05.10

БАЖК.746612.061

Стойка

Лит.	Масса	Масштаб
O_1	0.006	2:1

Лист | Листов 1

Шестигранник 5,5-h12 ГОСТ 8560-78 / 20-Н ГОСТ 1051-73

Копировал

Формат А4